PFS 3508 Bandes 3D réglables interface écran



N° d'article (SKU)	7235080
Couleur	Noir

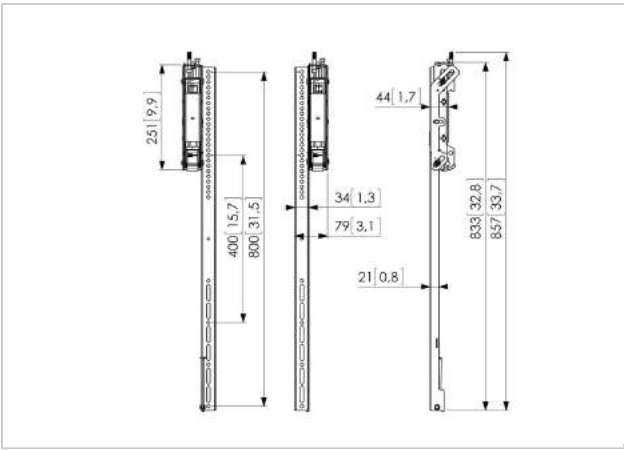

Principaux avantages

- Ajustement fin au moment de l'installation
- Modulaire
- Mise de niveau après l'installation
- Installation rapide et simple
- Protection antivol

La languette d'interface réglable PFS 3508 fait partie d'un système flexible unique constituant la solution idéale pour les configurations de murs vidéo et les tableaux de menu en ligne. Ce concept modulaire basé sur Connect-it vous permet de créer une solution de mur vidéo pour presque toutes les exigences de configuration. La solution de mur vidéo est composée de plaques d'interface (PFB 34xx) et d'un jeu de languettes d'interface réglables multidirectionnelles (3D) (PFS 35xx) par écran. Vogel's propose différentes longueurs de plaques d'interface et deux longueurs de languettes d'interface différentes, avec une comptabilité 400 mm et 800 mm.

La PFS 3508 est une languette d'interface réglable dans le haut, qui peut être réglée dans trois directions (3D) pour créer un look parfait et sans le moindre raccord. La PFS 3508 offre une compatibilité verticale de 800 mm et un réglage horizontal, en profondeur et de l'inclinaison. Une fois les écrans en place, la position de service intégrée facilite le branchement des câbles aux écrans. La position de service permet également de déposer chaque écran individuel pour l'entretien ou le remplacement. Même lorsque l'écran se trouve au centre du mur vidéo. Les fonctions supplémentaires incluent le verrou de décalage latéral permettant d'éviter tout mouvement horizontal. Le cadenas optionnel (PFA 9109) empêche la dépose non autorisée d'un écran.

PFS 3508 Bandes 3D réglables interface écran



VOGEL'S HOLDING BV 2019 (c) Tous droits réservés.
Sous réserve d'erreurs d'impression et de modifications techniques ou de prix.
Date :2019-04-26

www.vogels.com

Spécifications

N° type produit	PFS 3508
N° d'article (SKU)	7235080
Couleur	Noir
EAN emballage unitaire	8712285328824
Hauteur	857
Certifié TÜV	Oui
Inclinaison	Inclinaison -3°/+7°
Garantie	5 ans
Charge max. (kg)	80
Dim. max. boulon	M8
Hauteur max. interface (mm)	857
Largeur max. interface (mm)	79
Modèle max. trous de fixation vert. (mm)	800
Modèle min. trous de fixation vert. (mm)	200
Position de maintenance	Oui

