

# PFB 3433 La barre d'interface argenté

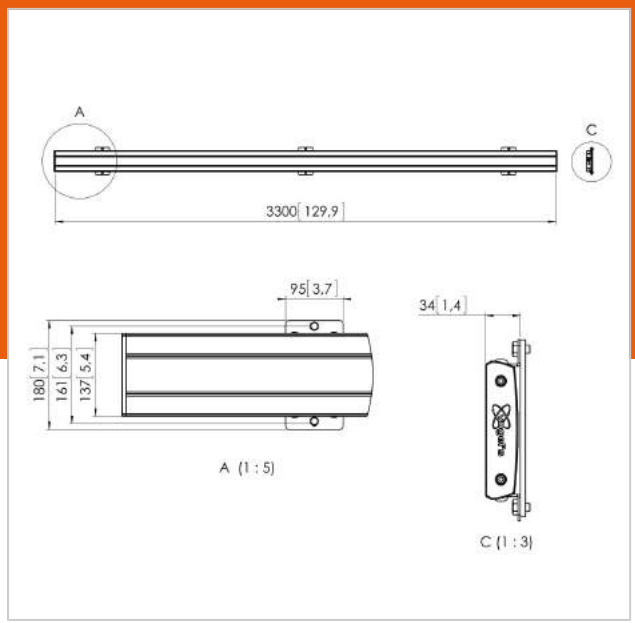


| | |
|---|---|
| N° d'article (SKU) | 7234334 |
| Couleur | Argent |

## Principaux avantages

- Modulable à l'infini
- Modulaire
- Installation rapide et simple

La plaque d'interface PFB 3433 fait partie du système modulaire Connect-it qui peut être utilisé pour un montage au plafond, au sol et au mur. Avec une longueur de 3300 mm, la PFB 3433 est idéale pour le montage d'écrans multiples. La PFB 3433 peut être utilisée en combinaison avec d'autres plaques d'interface de la série PFB 34xx en utilisant le raccord de plaque d'interface (PFA 9104). L'avantage de la modularité est qu'elle vous permet d'obtenir pratiquement la longueur que vous souhaitez sans devoir scier.



# PFB 3433 La barre d'interface argenté

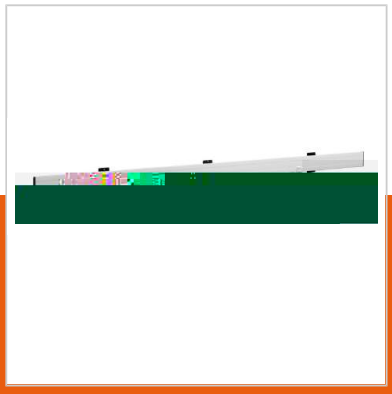

VOGEL'S HOLDING BV 2019 (c) Tous droits réservés.
Sous réserve d'erreurs d'impression et de modifications techniques ou de prix.
Date :2019-10-03

www.vogels.com

## Spécifications

| | |
|---|---|
| N° type produit | PFB 3433 |
| N° d'article (SKU) | 7234334 |
| Couleur | Argent |
| EAN emballage unitaire | 8712285330247 |
| Largeur | 3300 |
| Certifié TÜV | Oui |
| Garantie | 5 ans |
| Hauteur max. interface (mm) | 180 |
| Largeur max. interface (mm) | 3315 |
| Fischer intégré | Oui |
| Profondeur max. interface (mm) | 35 |
| Modèle max. trous de fixations hor. (mm) | 3250 |
| Charge max. sur poteau (kg) | 160 |
| Charge max. au mur (kg) | 160 |
| Modèle min. trous de fixations hor. (mm) | 100 |