PFA 9104 raccord pour plaque gamme PFB 34xx



N° d'article (SKU)	7291040
Couleur	Noir

Coupleur permettant de relier deux plaques d'interface afin d'augmenter la zone de compatibilité.

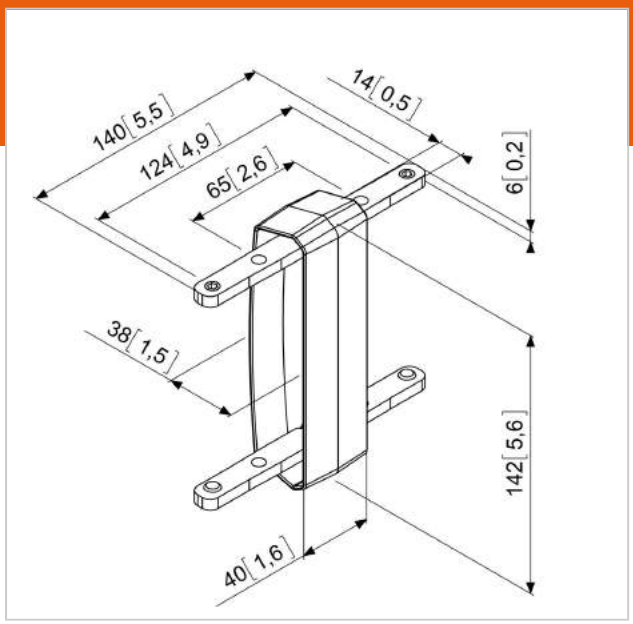

PFA 9104 raccord pour plaque gamme PFB 34xx



VOGEL'S HOLDING BV 2019 (c) Tous droits réservés.
Sous réserve d'erreurs d'impression et de modifications techniques ou de prix.
Date :2019-07-01

www.vogels.com

Spécifications

N° type produit	PFA 9104
N° d'article (SKU)	7291040
Couleur	Noir
EAN emballage unitaire	8712285320743
Certifié TÜV	Oui
Garantie	5 ans



