PVA 5070 Support AV

N° d'article (SKU)	7015070
Couleur	Noir

Le PVA 5070 de Vogel's permet de monter une caméra et/ou un haut-parleur de vidéoconférence sur n'importe quelle languette d'interface Connect-it. Le PVA 5070 peut dès lors être utilisé pour n'importe quelle solution de sol, plafond ou mur Connect-it. Par exemple, le PVA 5070 s'adapte à tous les meubles de vidéoconférence ainsi qu'aux pieds et chariots Connect-it de Vogel's.

>Le PVA 5070 de Vogel's permet de monter une caméra et/ou un haut-parleur de vidéoconférence sur n'importe quelle languette d'interface Connect-it. Le PVA 5070 peut dès lors être utilisé pour n'importe quelle solution de sol, plafond ou mur Connect-it. Par exemple, le PVA 5070 s'adapte à tous les meubles de vidéoconférence ainsi qu'aux pieds et chariots Connect-it de Vogel's.

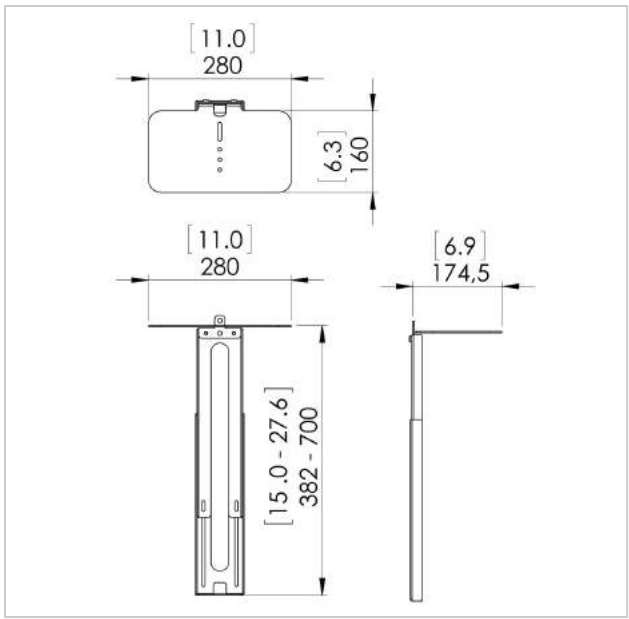

PVA 5070 Support AV

VOGEL'S HOLDING BV 2019 (c) Tous droits réservés.
Sous réserve d'erreurs d'impression et de modifications techniques ou de prix.
Date :2019-05-17

www.vogels.com

Spécifications

N° type produit	PVA 5070
N° d'article (SKU)	7015070
Couleur	Noir
EAN emballage unitaire	8712285329104
Hauteur	382
Profondeur	174
Garantie	5 ans
Charge max. (kg)	10
Dimensions max. écran (pouce)	90
Dimensions min. écran (pouce)	55