PFW 4210 Support mural basculant pour écran



N° d'article (SKU)	7042100
Couleur	Noir

Principaux avantages

- Facile à installer
- Design élégant
- Protection antivol

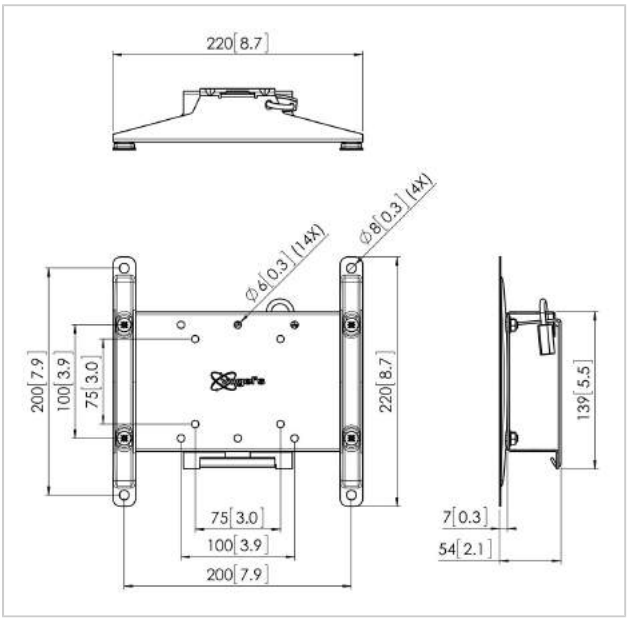

Support mural antivol pour espaces publics

Le support mural pour écrans inclinables à verrouillage PFW 4210 permet de protéger du vol les affichages à écrans plats dans les espaces publics. Le support PFW 4210 a été conçu spécialement pour les espaces d'hospitalité et publics qui ne peuvent pas être surveillés continuellement. Le mécanisme de verrouillage immobilise l'affichage en position tout en permettant un accès facile à l'écran ou au téléviseur pour l'entretien. Le verrou empêche également l'écran de se détacher du mur. Pour les écrans montés en hauteur sur le mur, incliner l'affichage vers l'avant permet d'obtenir un meilleur angle de vision. Le support mural inclinable PFW 4210 épais de 54 mm peut s'incliner de jusqu'à 15° en incréments de 5°. Le PFW 4210 convient pour les affichages 19 à 42 pouces pesant jusqu'à 30 kg.



Solide, sûr et facile à installer

Les produits Vogel's Professional ont été conçus pour permettre une installation rapide et facile. Tous les produits de la série 4000 sont certifiés TüV5. Ils offrent une sécurité maximum dans n'importe quel environnement hôtelier ou espace public.

PFW 4210 Support mural basculant pour écran



VOGEL'S HOLDING BV 2019 (c) Tous droits réservés.
Sous réserve d'erreurs d'impression et de modifications techniques ou de prix.
Date :2019-04-26

www.vogels.com

Spécifications

N° type produit	PFW 4210
N° d'article (SKU)	7042100
Couleur	Noir
EAN emballage unitaire	8712285331008
Certifié TÜV	Oui
Inclinaison	Inclinaison jusqu'à 15°
Garantie	5 ans
Charge max. (kg)	30
Dim. max. boulon	M6
Hauteur max. interface (mm)	139
Largeur max. interface (mm)	220
Fischer intégré	Oui
Fonctions de verrouillage	Cadenas inclus / intégré
Modèle max. trous de fixations hor. (mm)	200
Dimensions max. écran (pouce)	42
Modèle max. trous de fixation vert. (mm)	200
Distance min. au mur (mm)	53
Modèle min. trous de fixations hor. (mm)	50
Dimensions min. écran (pouce)	10
Modèle min. trous de fixation vert. (mm)	50
Modèle universel ou fixe de trous de fixation	Fixe