PFW 4700 Support mural fixe pour écran

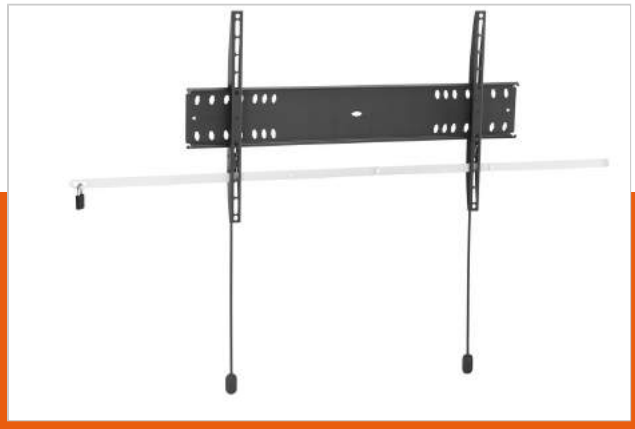

N° d'article (SKU)	7047000
Couleur	Noir

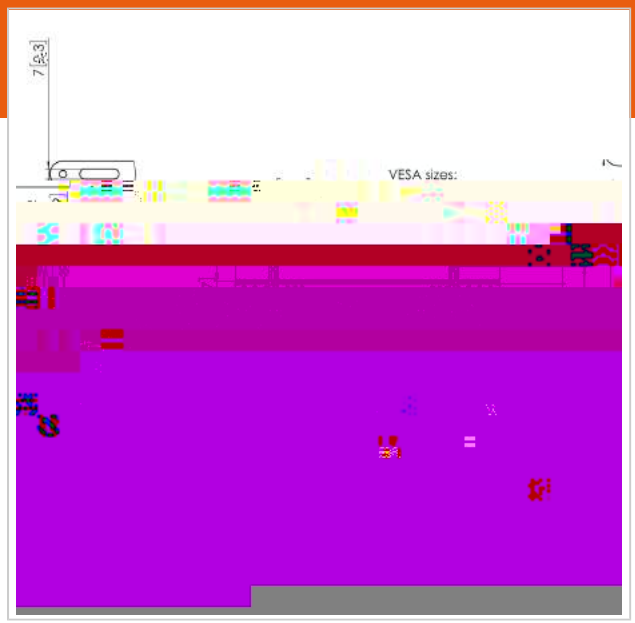

Principaux avantages

- Facile à installer
- Design élégant
- Protection antivol

Le support mural pour écrans fixes à verrouillage PFW 4700 permet de protéger du vol les affichages à très grands écrans plats dans les espaces publics. Le support PFW 4700 a été conçu spécialement pour les espaces d'hospitalité et publics qui ne peuvent pas être surveillés continuellement. Le mécanisme Vogel's Autolock® verrouille l'écran en position, tandis que le design plat crée un look net et élégant. Pour écrans de 55-80 pouces Le PFW 4700 convient pour les écrans de 55 à 80 pouces pesant jusqu'à 75 kg.



Solide, sûr et facile à installer

Les produits Vogel's Professional ont été conçus pour permettre une installation rapide et facile. Tous les produits de la série 4000 sont certifiés TüV5. Ils offrent une sécurité maximum dans n'importe quel environnement hôtelier ou espace public.

PFW 4700 Support mural fixe pour écran

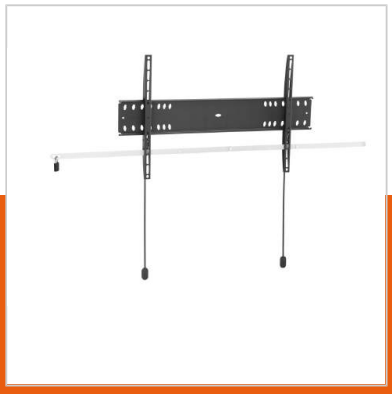

VOGEL'S HOLDING BV 2019 (c) Tous droits réservés.
Sous réserve d'erreurs d'impression et de modifications techniques ou de prix.
Date :2019-05-08

www.vogels.com

Spécifications

N° type produit	PFW 4700	Position de maintenance	Non
N° d'article (SKU)	7047000		
Couleur	Noir		
EAN emballage unitaire	8712285338649		
Certifié TÜV	Oui		
Garantie	5 ans		
Charge max. (kg)	75		
Dim. max. boulon	M8		
Hauteur max. interface (mm)	420		
Largeur max. interface (mm)	727		
Auto-blocage	True		
Fischer intégré	Oui		
Verrouillable	True		
Fonctions de verrouillage	Cadenas inclus / intégré		
Modèle max. trous de fixations hor. (mm)	600		
Dimensions max. écran (pouce)	80		
Modèle max. trous de fixation vert. (mm)	400		
Distance min. au mur (mm)	27		
Modèle min. trous de fixations hor. (mm)	100		
Dimensions min. écran (pouce)	55		
Modèle min. trous de fixation vert. (mm)	100		
Orientation	Paysage		

