# Démarrez la vidéoconférence en un clic

BARRE VIDÉO VC01A 4K UHD



120°
CHAMP DE VISION 4K UHD À 120°

5x
ZOOM NUMÉRIQUE EPTZ 5X

CADRAGE AUTOMATIQUE BASÉ SUR L'INTELLIGENCE ARTIFICIELLE

8M
RÉSEAU OMNIDIRECTIONNEL DE 6 MICROPHONES

SUPPRESSION DU BRUIT

SUIVI DES HAUT-PARLEURS BASÉ SUR L'INTELLIGENCE ARTIFICIELLE


**BenQ Europe B.V.**
Meerenakkerweg 1-17, 5652 AR Eindhoven, The Netherlands
+31-88-888-9200

**BenQ Austria GmbH**
Central & Eastern Europe
Altmannsdorfer Strasse 89 Top 6 1120 Vienna Austria
+43-1-38-00-300

**BenQ Deutschland GmbH**
Essener Straße 5 46047 Oberhausen
Germany
+49-208-409-42-0

**BenQ Deutschland GmbH**
Niederlassung Österreich
Wehlistraße 27b / Stg. 2 / Top 5, 1200 Vienna
Austria
+43-190-7276-0

**BenQ Deutschland GmbH**
Zweigniederlassung Baden
Täfernstrasse 32 5045 Baden-Dättwil
Switzerland
+41-44-74399-99

**BenQ Benelux B.V.**
Meerenakkerweg 1-17, 5652 AR Eindhoven
The Netherlands
+31-88-888-9200

**BenQ Nordic AB**
Box 1072 (Norgegatan 1)
16432 Kista,
Sweden
+46-8-588-98-804

**BenQ UK Ltd.3**
Staplehurst Office Centre,
Weston-on-the-Green,
Bicester OX25 3QU
United Kingdom
+44-870-850-4417

**BenQ Italy S.r.l**
Viale E. Marelli, 165
20099 Sesto San Giovanni (MI)
Italy
+39-02-3664-3740

**BenQ France SAS**
La Boursidière RN186 92357
Le Plessis-Robinson
France
+33-0-1-7037-1717

**BenQ Technology Iberica S.L.U.**
Calle Constitucion, 3 (2-1)
08960 Sant Just Desvern
Spain
+34-93-556-0800

**BenQ Europe B.V.**
Representative Office in Russia
Park Place Moscow, 113/1
Leninsky, Prospekt B-101,
117198 Moscow, Russia
+7-095-937-8532


**www.benq.eu/fr-fr/business/index.html**


© 2022 BenQ Corp. Les spécifications peuvent varier selon la région. Visitez vos magasins locaux pour obtenir plus d'informations. Les caractéristiques et les spécifications du produit peuvent être modifiées sans préavis. Ce matériel peut inclure des noms de sociétés et des marques de commerce de tiers qui sont respectivement la propriété de ces derniers.

# Modernisez votre écran standard grâce aux fonctionnalités de vidéoconférence

Participez directement à vos réunions en ligne grâce à une barre vidéo intelligente tout-en-un connectée à votre appareil, qu'il s'agisse d'un téléviseur, d'un moniteur ou d'un projecteur. Le VC01A est conçu pour permettre la vidéoconférence dans toutes les salles de réunion et le partage d'écran à partir d'appareils personnels.

# Partagez toutes vos bonnes idées avec les membres de l'équipe à distance

Le VC01A est compatible avec tous les principaux logiciels de vidéoconférence, ce qui en fait la solution idéale pour tout type de réunion. Grâce à sa résolution 4K UHD, son champ de vision de 120° et sa fonction de cadrage automatique, la caméra ePTZ fournit des images stables et de haute qualité, et cadre tout le monde. Le réseau de micros antibruit capte les voix dans un rayon de 8 mètres et est associé à un puissant haut-parleur de 8 watts pour assurer un son net.

TeamViewer Meeting

TÉLÉVISION MONITEUR PROJECTEUR

## PERSONNALISEZ VOS RÉUNIONS

Le VC01A est conçu pour optimiser les vidéoconférences et est compatible avec toutes les principales applications de vidéoconférence, y compris TeamViewer Meeting.

## PERSONNALISEZ VOTRE AFFICHAGE

Profitez d'une expérience de vidéoconférence professionnelle, quelle que soit la configuration de votre salle de réunion. Le VC01A est compatible avec presque tous les moniteurs, téléviseurs et projecteurs.





## UN CADRAGE PARFAIT

Cadrez parfaitement tous les participants, qu'il s'agisse d'un rassemblement de quelques personnes ou d'un grand groupe dans une salle de réunion. Le VC01A effectue automatiquement un zoom avant ou arrière pour cadrer tout le monde, et est livré avec trois préréglages personnalisables qui peuvent être ajustés à votre guise.




## ACCÈS INSTANTANÉ PERMANENT

L'interface utilisateur du VC01A est intuitive et inclut des raccourcis rapides vers les principales fonctionnalités de la barre vidéo telles que la vidéoconférence et le partage d'écran sans fil. Elle vous permet même de créer vos propres raccourcis pour que vous puissiez accéder facilement à vos applications et fichiers préférés.






### PARTAGE D'ÉCRAN FACILE

Le VC01A inclut InstaShare 2, un logiciel de partage d'écran sans fil conçu pour rendre les discussions plus intéressantes. InstaShare 2 fonctionne parfaitement avec les appareils Windows®, macOS*, iOS*, Android et Chrome®, et prend entièrement en charge les protocoles AirPlay et Miracast.

### COMMUNICATION SANS CÂBLE

Le VC01A fonctionne parfaitement avec le bouton InstaShare, un périphérique USB Plug-and-play léger qui vous permet de partager l'écran de votre ordinateur portable sans utiliser de câbles ni installer de logiciels supplémentaires. Il améliore également vos appels vidéo en vous permettant d'utiliser la caméra intégrée, le microphone et le haut-parleur du VC01A.



Les noms suivis d'un astérisque (*) sont des marques de commerce d'Apple Inc.



### ACCÉDEZ AU STOCKAGE CLOUD EN TOUTE SÉCURITÉ

Chargez vos paramètres personnels et accédez en toute sécurité aux fichiers de votre stockage cloud directement depuis le VC01A via le système de gestion de compte (Account Management System, AMS) de BenQ. Grâce à la gestion des identités et des accès (Identity and Access Management, IAM), le serveur AD de la société peut également être synchronisé pour gérer les utilisateurs de manière transparente.




### REFLÉTEZ L'IMAGE DE VOTRE ENTREPRISE

Modifiez l'interface utilisateur et renforcez l'identité de votre marque. L'interface du VC01A est personnalisable et vous permet d'adapter le papier peint par défaut au contenu de votre entreprise, ou de créer des raccourcis pour simplifier votre flux de travail.




### TENIR TOUT LE MONDE INFORMÉ

Maintenez votre équipe à jour. Utilisez X-Sign Broadcast avec le VC01A pour planifier des messages ou transmettre des annonces importantes en temps réel afin que les participants à la réunion restent toujours informés.



### GÉREZ VOS APPAREILS DE MANIÈRE CENTRALISÉE

Surveillez et analysez facilement l'état de tous vos appareils BenQ sur un tableau de bord unique. Gérez les écrans, les applications et les mises à jour OTA à distance pour un confort maximal.

## Laissez tout le monde partager ses idées

Transformez n'importe quel téléviseur, moniteur ou projecteur en un écran intelligent pour que vos équipes puissent faire des présentations sans fil en toute simplicité. Connectez-vous sans fil à l'aide d'InstaShare 2, ou utilisez le bouton Plug-and-play InstaShare pour diffuser du contenu et échanger des idées.

## Conçu pour votre entreprise

Conçu pour une utilisation professionnelle, le VC01A est doté de fonctionnalités empilées qui non seulement améliorent vos réunions, mais rationalisent également la gestion. Elles incluent notamment une console de gestion des comptes et des périphériques, un système d'annonce en temps réel, plusieurs options de personnalisation et même un assistant vocal.

# SPÉCIFICATIONS

| | |
|---|---|
| **CAMÉRA** | |
| Pixel | 12 MP |
| Résolution | H.264/MJPG : 3840×2160 / 2560×1440 / 1920×1080 / 1280×720 / 1024x576 / 960×540 / 800×600 / 640×480 / 640×360 / 480×270 / 352×288 / 320×240 / 320×180 / 176×144 / 160×120 / 160×90 ; YUV2 : 640×480 / 640×360 / 480×270 / 352×288 / 320×240 / 320×180 / 176×144 / 160×120 / 160×90 |
| Champ de vision | DFOV : 120° |
| Focus | Fixe/0,5 m |
| Zoom numérique | x5 |
| Angle réglable manuellement | ± 15° |
| Préréglages | 3 |
| Cadrage automatique | Oui |
| **MICROPHONE** | |
| Nombre | 6 - réseau |
| Distance de prise en charge | 8 m |
| Localisation de la voix | Oui |
| Optimisation de la voix | Beamforming/Réduction du bruit/Annulation de l'écho/Contrôle automatique du gain |
| **HAUT-PARLEUR** | |
| Puissance de sortie | 8W x1 |
| Contrôle automatique du gain (CAG) | Oui |
| **SYSTÈME** | |
| Système d'exploitation intégré | Android 9.0 |
| Système d'exploitation compatible | Win 10 / Win 8 / Win 7 / Win XP / Linux OS / Mac OS / Chrome OS |
| Mémoire/Stockage | 4 Go/16 Go |
| **SANS FIL** | |
| Wi-Fi | Wi-Fi 6, 802,11 a / b / g / n / ac / ax (2,4G/5G) |
| Bluetooth | Bluetooth 5.0 |
| **CONNECTIVITÉ** | |
| Port E/S | 1 port USB 2.0 (type C, port de périphérique uniquement), USB 3.0 (type A), 1 sortie HDMI. 1 RJ45 (10M/100M), AUX (entrée micro/sortie ligne) |
| **ALIMENTATION** | |
| Alimentation requise | 100-240 Vac, 50/60 Hz |
| Consommation d'énergie (max./veille) | 36 W/< 0,5 W |
| **CARACTÉRISTIQUES MÉCANIQUES** | |
| Dimensions | 462×76×93 mm |
| Poids net | 1 kg |
| Poids brut | 2,3 kg |
| **ENVIRONNEMENT** | |
| Température de fonctionnement | 0 °C ~ 40 °C |
| Température de stockage | -20 °C ~ 60 °C |
| Humidité de fonctionnement | Humidité relative de 10 % ~ 90 % sans condensation |
| Humidité de stockage | Humidité relative de 10 % ~ 90 % sans condensation |
| **LOGICIELS** | |
| Partage d'écran | InstaShare 2 |
| Gestion de fichiers | Fichiers AMS |
| Interface utilisateur | BenQ Uni Launcher |
| Gestion des comptes | AMS Account |
| Gestion des appareils | DMS |
| Réglage de la caméra | Camera Settings |
| Vidéoconférence | TeamViewer Meeting |
| Assistant vocal | Saffi |
| Navigateur | Firefox |
| **ACCESSOIRES** | |
| Télécommande | 1 |
| Adaptateur/Prise | 5 (US/EU/AU/KR/UK) |
| Câble HDMI | 1 (1,5 m) |
| Câble USB de type C | 1 (3 m) |
| Cache de la caméra | 1 |
| QSG | 1 |



# DIMENSIONS

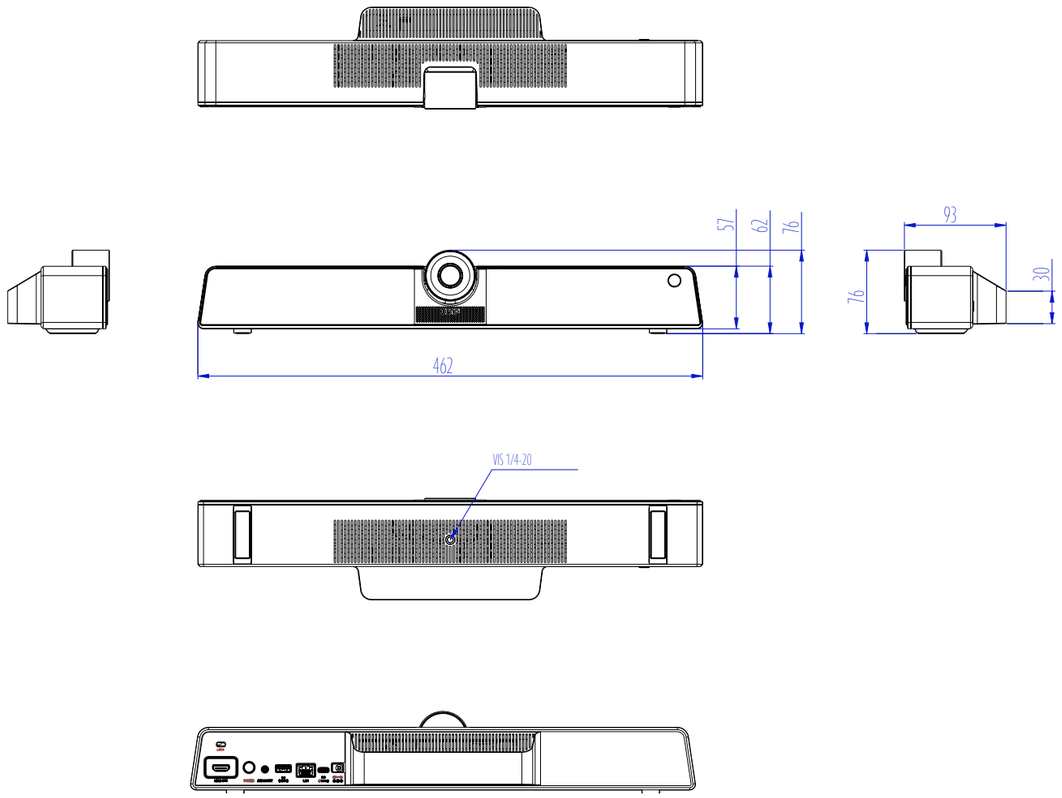


# BORNES D'ENTRÉE ET DE SORTIE

